spoelbak:
Reginox L18 4035 SK 10cm vlakbouw
artikelnummer: R03312
afvoergat: rechts achter

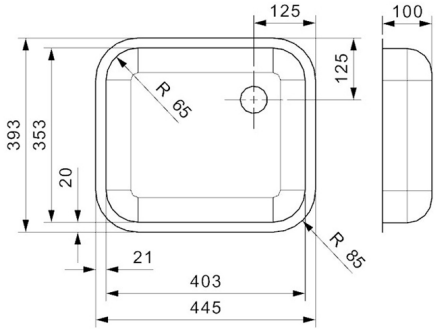

kraan:
Hansgrohe Focus 240
artikelnummer: 31815000
sparing: ø 35 mm rond

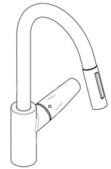

inductiekookplaat:
Ikea HÖGKLASSIG
artikelnummer: 603.039.33
sparing: 490±1 mm x 750±1 mm max. R 5 mm

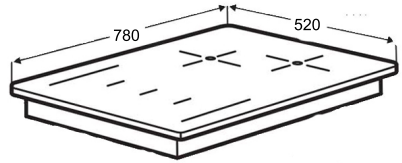

zeepdispenser:
Grohe Cosmopolitan
artikelnummer: 40535000
sparing: ø 30 mm rond

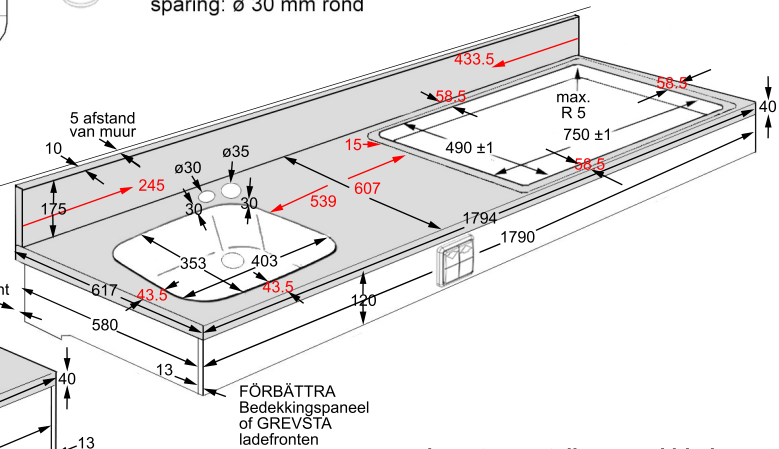

onderkasten:
Ikea METOD
artikelnummer: 502.056.26

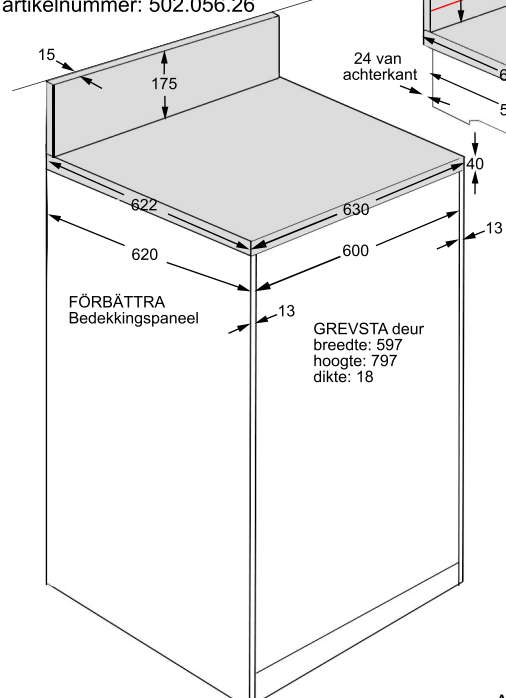

hoogte verstelbare werkblad:
Granberg Baselift
artikelnummer: 6210-179

Alle metingen in millimeters. Schaal en perspectief - alleen concept. Datum: 01-12-2017.